GB	**Miter saw stand**	**Instruction manual**
CF	**Chariot Pour Scie à Coupe d'Onglet**	**Manuel d'instructions**
LS	**Base para Sierra de Banco**	**Manual de instrucciones**

WST05

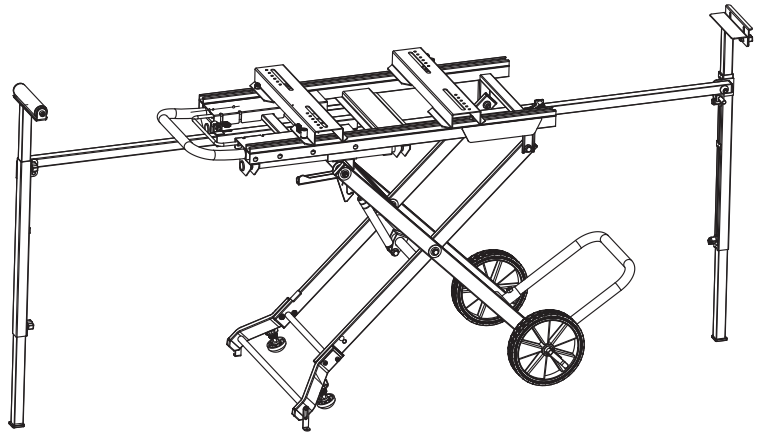

IMPORTANT: Read Before Using.

IMPORTANT : Lisez les instructions avant l'futilisation.

IMPORTANTE: Leer antes de usar.

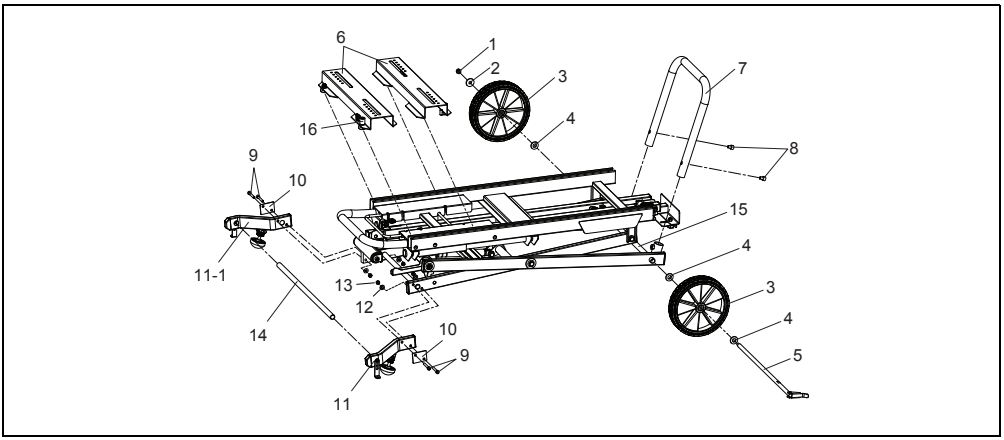
6
1
2
3
7
16
4
8
9
10
15
11-1
4
13
3
12
4
14
10
5
9
11

1

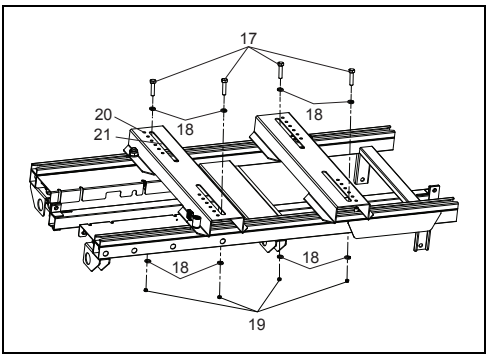
17
20
18
18
21
18
18
19

2

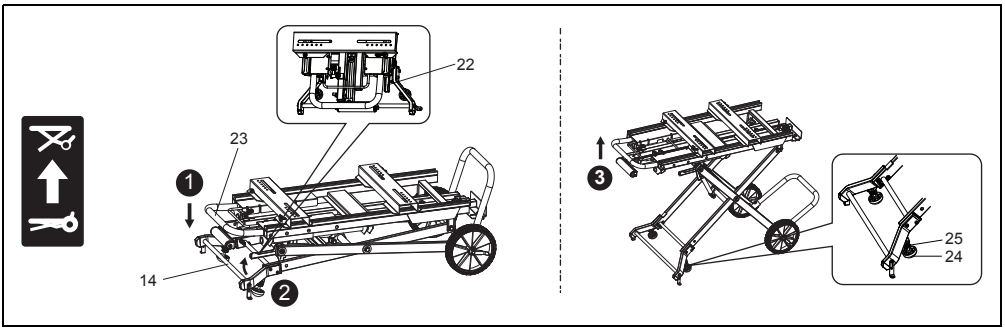
22
23
1
14
2
3
25
24

3

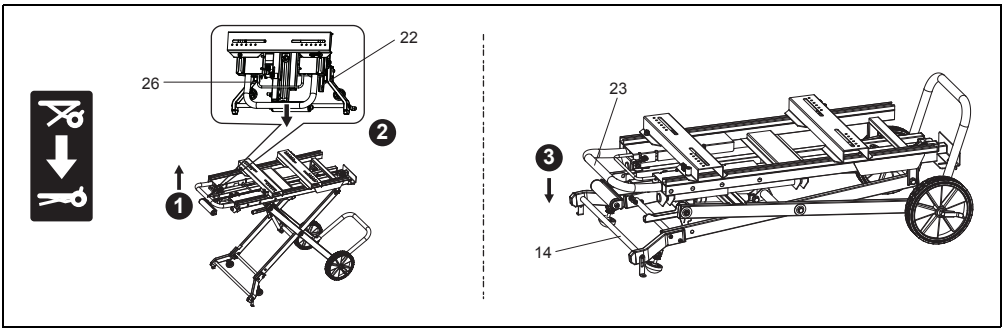

4

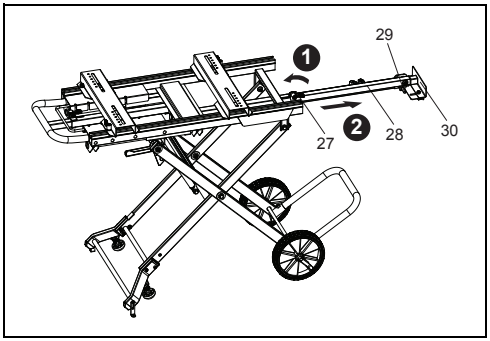

5

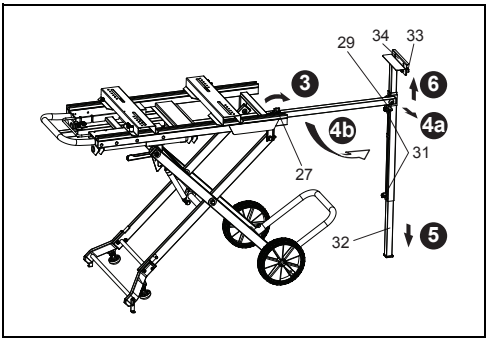

6

ENGLISH

Models:

LS1013, LS1016, LS1214, LS1216, LS1040, LS1221, LS0714, LXSL01
Inclusive of models followed by F, L and FL, if any.

Preparation

Note: Check contents of package for the following components. Please inform Makita service center of any part missing in the package immediately.

- Miter saw stand (1 unit)
- Hex wrench 5 (1 pc.)
- Hex wrench 6 (1 pc.)
- Wrench 10-13 (1 pc.)
- Wheel assembly (1 unit)
  – hex nut 8 (1 pc.), flat washer 8 (1 pc.), wheel (2 pcs.), flat washer 12 (3 pcs.), wheel axis (1 pc.)
- Foot arm (1 unit)
- Working table (2 units)
- Front foot R (1 unit)
- Front foot L (1 unit)
- Hex socket bolt M6 x 40 (4 pcs.)
- Hex socket bolt M8 x 10 (2 pcs.)
- Flat washer 6 (4 pcs.)
- Hex nut 6 (4 pcs.)
- Support (1 pc.)
- Hex bolt M8 x 50 (4 pcs.)
- Hex nut 8 (4 pcs.)
- Flat washer 8 (8 pcs.)
- Screw plate (2 pcs.)

Symbols

..... Read instruction manual.

..... Maximum allowable loading

⚠ **CAUTION:**

- Read and thoroughly understand this manual and the instruction manual of the tool you use before performing the following.
- Before installing a tool on this stand, always switch off and unplug the tool.
- The stand should be bolted in a stable and level surface using the right angle brackets provided on two of four feet.
- Use only with Makita model indicated in the instruction manual.
- Use only the handle to avoid pinched fingers when raising or folding the stand.
- Before operating the tool, secure it to stand using bolts.
- Do not use the stand on uneven or unstable surface.
- Do not climb, sit or stand on the stand.
- When setting up the miter saw stand in the upright position or folding it, be sure to securely keep pressing the pipe of miter saw stand with your foot until it locks.
- When storing miter saw stand, never lean it against the wall or the like lengthwise or sideways.
- Never pull the locking lever without holding the handle.

Assembling miter saw stand: (Fig. 1)

(1) Front foot (2 units)
  1. Place the stand assembly upright.
  2. Secure the front foot R (11) to the stand leg with screw plate (10), hex bolt M6 x 40 (9) (2 pcs), flat washer 6 (12) (2 pcs), and hex nut 6 (13) (2 pcs).
  3. Insert the support (14) into the holes on the front foot R.
  4. Secure the front foot L (11-1) by repeating the above procedure.

(2) Wheel assembly
  1. Remove the whole parts from the wheel axis.
  2. Place the flat washer (4), wheel (3) and flat washer (4) on wheel axis (5) in order. Then slide the wheel axis (5) into the leg (15). Place the flat washer (4), wheel (3) and flat washer (2) on the other side of the wheel axis. Secure the lever on the wheel axis end, and then tighten the hex nut 8 (1).
  3. Check the wheels turn properly after loosening the lever. If the wheels do not turn, it shows the hex nut 8 is excessively tightened. When using a miter saw stand, secure the lever to fix the wheels.

(3) Foot arm (1 unit)
  Insert the foot arm (7) into the ports of the leg and secure them by hex socket bolt M8 x 10 (8) (2 pcs). When securing the foot arm, insert it in a proper direction. Otherwise the foot arm cannot be secured.

(4) Working table (2 units)
  Slide the working tables (6) into the slots on the stand and secure them to the desired position by the lever (16). The lever can be adjusted to a different angle by picking the lever up and turning it at a desired angle.

Installing miter saw on the miter saw stand: (Fig. 2)

Loosen the levers (16). Place a miter saw so that the bolt holes in the miter saw base overlap holes on the working table. Secure the miter saw stand with hex bolt M8 x 50 (17) (4 pcs), flat washer 8 (18) (8 pcs) and hex nut 8 (19) (4 pcs). Secure the levers (16).
Note: Use small holes in the working tables as scales to set the miter saw properly.

Setting up: (Fig. 3)

1. Hold down the handle (23) and place your foot on the support (14).
2. Release the locking lever (22).
3. Pull up the handle (23) with both hands until the red indicator passes the height level “2” or “3”.
4. To stabilize the stand, loosen the round nut (25) and turn the adjusting feet (24). Retighten the round nut (25) after the setting.

Folding: (Fig. 4)

1. Place your foot on the support (14).
2. Slightly pull up the handle (23) with both hands and pull the release lever (26).
3. Lower the handle (23) under the height level 1. The locking lever (22) locks the handle by itself.

Setting the extension arms: (Fig. 5 & 6)

1. Turn the lever (27) which has the same functions as the lever (16) toward the miter saw.
2. Pull out the extension arm (28) to your desired length.
3. Tighten the lever (27).
4. Pull out the pin (29) and pivot the leg. Make sure that the pin locks the leg.
5. Loosen the clamping screw on the leg, pull out the leg pipe (32) until it reaches the floor and retighten the clamping screw (31).
6. Loosen the clamping screw (31) for the support, raise or lower the support until the top edge of the support reaches the miter saw table height. Retighten the clamping screw (31).
7. When using the stopper (34) for repetitive cuts, loosen the clamping screws (33) and raise the stopper (34). Retighten the clamping screws (33) to secure the stopper (34).

Storing the extension arm: (Fig. 5 & 6)

Follow the procedure of “Setting the extension arms” in reverse.

FRANÇAIS

Modèles :

LS1013, LS1016, LS1214, LS1216, LS1040, LS1221, LS0714, LXSL01
Comprend les modèles suivis de F, L et FL, s'il y a lieu.

Préparation

Remarque : Vérifiez la présence des éléments suivants dans l'emballage. Veuillez informer immédiatement le service après-vente Makita s'il manque des pièces dans l'emballage.

- Chariot pour scie à coupe d'onglet (1 unité)
- Clé hexagonale 5 (1 pièce)
- Clé hexagonale 6 (1 pièce)
- Clé 10-13 (1 pièce)
- Ensemble de roue (1 élément)
  – Ecrou hexagonal 8 (1 pièce), rondelle plate 8 (1 pièce), roue (2 pièces), rondelle plate 12 (3 pièces), axe de la roue (1 pièce)
- Poignée inférieure (1 élément)
- Table de travail (2 éléments)
- Pied avant D (1 élément)
- Pied avant G (1 élément)
- Boulons M6 x 40 à douille hexagonale (4 pièces)
- Boulons M8 x 10 à douille hexagonale (2 pièces)
- Rondelle plate 6 (4 pièces)
- Ecrou hexagonal 6 (4 pièces)
- Soutien (1 pièce)
- Boulon hexagonal M8 x 50 (4 pièces)
- Ecrou hexagonal 8 (4 pièces)
- Rondelle plate 8 (8 pièces)
- Plateau-vis (2 pièces)

Pictogrammes

..... Lisez le manuel d'instructions.

..... Charge maximale admissible

⚠ **ATTENTION :**

- Lisez attentivement le présent manuel et le mode d'emploi de l'outil avant de réaliser les manoeuvres suivantes.
- Éteignez et débranchez toujours l'outil avant de l'installer sur ce support.
- Le support devrait être boulonné sur une surface stable et de niveau à l'aide des fixations à angle droit fournies sur deux ou sur quatre pieds.
- Utilisez ce support seulement avec les modèles d'outils Makita indiqués dans le mode d'emploi.
- Lorsque vous élevez ou pliez le support, utilisez seulement la poignée pour éviter de vous pincer les doigts.
- Fixez l'outil au support à l'aide de boulons avant l'utilisation.
- N'utilisez pas le support sur une surface irrégulière ou instable.
- Gardez-vous de grimper, de vous asseoir ou de monter debout sur le support.
- Lorsque vous redressez le chariot pour scie à coupe d'onglet ou lorsque vous le pliez, assurez-vous de tenir fermement la traverse du chariot pour scie à coupe d'onglet avec votre pied jusqu'à ce qu'il se verrouille.
- Ne rangez jamais le chariot pour scie à coupe d'onglet en l'appuyant contre le mur ou une surface similaire, sur la longueur ou sur le côté.
- Ne tirez jamais sur le levier de verrouillage sans tenir la poignée.

Assemblage du chariot pour scie à coupe d'onglet : (Fig. 1)

(1) Pied avant (2 éléments)
1. Placez l'ensemble du support en position verticale.
2. Fixez le pied avant D (11) sur le montant du support à l'aide du plateau-vis (10), du boulon hexagonal M6 x 40 (9) (2 pièces), de la rondelle plate 6 (12) (2 pièces) et de l'écrou hexagonal 6 (13) (2 pièces).
3. Insérez le soutien (14) dans les trous du pied avant D.
4. Fixez le pied avant G (11-1) en répétant la procédure ci-dessus.

(2) Ensemble de la roue
1. Retirez l'ensemble des pièces de l'axe de la roue.
2. Placez la rondelle plate (4), la roue (3) et la rondelle plate (4) sur l'axe de la roue (5) dans cet ordre-là. Ensuite, faites glisser l'axe de la roue (5) dans le montant (15). Placez la rondelle plate (4), la roue (3) et la rondelle plate (2) sur l'autre côté de l'axe de la roue. Serrez le levier de l'extrémité de l'axe de la roue, puis serrez l'écrou hexagonal 8 (1).
3. Vérifiez que les roues tournent correctement après avoir desserré le levier. Si les roues ne tournent pas, cela indique que l'écrou hexagonal 8 est trop serré. Lors de l'utilisation d'un chariot pour scie à coupe d'onglet, serrez le levier pour fixer les roues.

(3) Poignée inférieure (1 élément)
Insérez la poignée inférieure (7) dans les ports du montant et fixez-les avec le boulon M8 x 10 à douille hexagonale (8) (2 pièces). Lors de la fixation de la poignée inférieure, insérez-la dans le bon sens. Dans le cas contraire, la poignée inférieure ne peut pas être fixée.

(4) Table de travail (2 éléments)
Faites glisser les tables de travail (6) dans les fentes du support et fixez-les dans la position désirée à côté du levier (16). Le levier peut être réglé selon un angle différent, en le levant puis en le tournant selon l'angle souhaité.

Installation de la scie à coupe d'onglet sur le chariot pour scie à coupe d'onglet : (Fig. 2)

Desserrez les leviers (16). Placez une scie à coupe d'onglet de sorte que les trous de boulons de la base de

la scie à coupe d'onglet se superposent à la table de travail. Fixez le chariot pour scie à coupe d'onglet à l'aide du boulon hexagonal M8 x 50 (17) (4 pièces), de la rondelle plate 8 (18) (8 pièces) et l'écrou hexagonal 8 (19) (4 pièces). Fixez les leviers (16).
Remarque : Utilisez les petits trous des tables de travail comme une échelle pour installer la scie à coupe d'onglet correctement.

Installation : (Fig. 3)

1. Maintenez la poignée (23) vers le bas et placez votre pied sur le soutien (14).
2. Desserrez le levier de verrouillage (22).
3. Tirez la poignée (23) vers le haut avec vos deux mains jusqu'à ce que l'indicateur rouge passe le repère de hauteur « 2 » ou « 3 ».
4. Pour stabiliser le support, desserrez l'écrou rond (25) et tournez la patte de réglage (24). Resserrez l'écrou rond (25) après le réglage.

Pliage : (Fig. 4)

1. Placez votre pied sur le soutien (14).
2. Tirez légèrement la poignée (23) avec vos deux mains et tirez le levier de déverrouillage (26).
3. Baissez la poignée (23) jusque sous le niveau de hauteur 1. Le levier de verrouillage (22) verrouille la poignée de lui-même.

Installation de la rallonge : (Fig. 5 et 6)

1. Tournez le levier (27), qui dispose des mêmes fonctions que le levier (16), vers la scie à coupe d'onglet.
2. Tirez la rallonge (28) jusqu'à la longueur désirée.
3. Serrez le levier (27).
4. Tirez la goupille (29) et faites tourner le montant. Assurez-vous que la goupille bloque le montant.
5. Desserrez la vis de blocage du montant, tirez le pied télescopique (32) jusqu'à ce qu'il atteigne le sol, puis resserrez la vis de blocage (31).
6. Desserrez la vis de blocage (31) du soutien, levez ou baissez le soutien jusqu'à ce que la partie supérieure de son bord atteigne la hauteur de la table de la scie à coupe d'onglet. Resserrez la vis de blocage (31).
7. Lors de l'utilisation de la butée (34) pour les coupes répétitives, desserrez les vis de blocage (33) et soulevez la butée (34). Resserrez les vis de blocage (33) pour fixer la butée (34).

Rangement de la rallonge : (Fig. 5 et 6)

Suivez la procédure « Installation de la rallonge » dans l'ordre inverse.

ESPAÑOL

Modelos:

LS1013, LS1016, LS1214, LS1216, LS1040, LS1221, LS0714, LXSL01
De haberlos, incluye modelos de las líneas F, L y FL.

Preparación

Nota: revise los contenidos del paquete para confirmar que haya las siguientes piezas. Reporte de inmediato a un centro de servicio Makita si falta cualquiera de las piezas.

- Base para sierra de banco (1 unidad)
- Llave hexagonal 5 (1 pz.)
- Llave hexagonal 6 (1 pz.)
- Llave 10-13 (1 pz.)
- Ensamble de rueda (1 unidad)
  - tuerca hexagonal 8 (1 pz.), arandela plana 8 (1 pz.), rueda (2 pzs.), arandela plana 12 (3 pzs.), eje de la rueda (1 pz.)
- Brazo de pedal (1 unidad)
- Tabla de trabajo (2 unidades)
- Pedal delantero derecho (R) (1 unidad)
- Pedal delantero izquierdo (L) (1 unidad)
- Perno de cabeza hexagonal M6 x 40 (4 pzs.)
- Perno de cabeza hexagonal M8 x 10 (2 pzs.)
- Arandela plana 6 (4 pzs.)
- Tuerca hexagonal 6 (4 pzs.)
- Soporte (1 pz.)
- Perno hexagonal M8 x 50 (4 pzs.)
- Tuerca hexagonal 8 (4 pzs.)
- Arandela plana 8 (8 pzs.)
- Placa de bisagra (2 pzs.)

Símbolos

..... Lea el manual de instrucciones.

..... Carga máxima permitida

⚠ **PRECAUCIÓN:**

- Lea y comprenda detalladamente este manual, así como el manual de instrucciones de la herramienta antes del uso.
- Apague y desconecte la herramienta siempre antes de montarla en este soporte.
- El soporte deberá fijarse sobre una superficie estable y nivelada mediante el uso de las abrazaderas angulares incluidas en dos de los cuatro pies.
- Para usarse solamente con los modelos Makita indicados en este manual de instrucciones.
- Use sólo con el mango para evitar el que los dedos se prensen o pellizquen al plegar o desplegar el soporte.
- Antes de usar la herramienta, fíjela al soporte con los pernos.
- No use el soporte sobre superficies desniveladas o inestables.
- No trepe, siente ni suba en el soporte.
- Al preparar la base para sierra de banco en la posición recta o al plegarla, asegúrese de presionar firmemente el tubo del soporte para la base para sierra de banco con su pie hasta que trabe.
- Al guardar la base para sierra de banco, nunca lo recueste sobre la pared ya sea vertical u horizontalmente.
- Nunca jale la palanca de bloqueo sin estar sujetando el mango.

Ensamblado de la base para sierra de banco (Fig. 1)

(1) Pedal delantero (2 unidades)
1. Coloque el ensamble de la base en posición erguida.
2. Fije el pedal delantero derecho (R) (11) a la pata de la base con la placa de bisagra (10), perno hexagonal M6 x 40 (9) (2 pzs.), arandela plana 6 (12) (2 pzs.) y tuerca hexagonal 6 (13) (2 pzs.).
3. Inserte el soporte (14) en los orificios del pedal delantero derecho (R).
4. Fije el pedal delantero izquierdo (L) (11-1) al repetir el procedimiento anterior.

(2) Ensamble de rueda
1. Retire las piezas enteras del eje de la rueda.
2. Coloque la arandela plana (4), rueda (3) y arandela plana (4) sobre el eje de la rueda (5) en orden. Luego deslice el eje de la rueda (5) en la pata (15). Coloque la arandela plana (4), rueda (3) y arandela plana (2) sobre el otro lado del eje de la rueda. Fije la palanca sobre el extremo del eje de la rueda, y luego apriete la tuerca hexagonal 8 (1).
3. Revise que las ruedas giren adecuadamente tras aflojar la palanca. Si las ruedas no giran, significa que la tuerca hexagonal 8 ha sido apretada excesivamente. Al usar la base para sierra de banco, fije la palanca para fijar las ruedas.

(3) Brazo de pedal (1 unidad)
Inserte brazo de pedal (7) en los puertos de la pata y fíjelos con el perno de cabeza hexagonal M8 x 10 (8) (2 pzs). Al fijar el brazo de pedal, insértelo a una dirección adecuada. De lo contrario, el brazo de pedal no podrá fijarse.

(4) Tabla de trabajo (2 unidades)
Deslice las tablas de trabajo (6) en las ranuras de la base y fíjelas a la posición deseada por la palanca (16). La palanca puede ser ajustada a un ángulo diferente al alzar la palanca y girarla al ángulo deseado.

Montura de la sierra ingletadora en la base para sierra de banco: (Fig. 2)

Afloje las palancas (16). Coloque la sierra ingletadora de tal forma que los orificios del perno en los orificios de la base para sierra de banco que se traslapan sobre la tabla de trabajo. Fije la base para sierra de banco con el perno

hexagonal M8 x 50 (17) (4 pzs.), arandela plana 8 (18) (8 pzs.) y tuerca hexagonal 8 (19) (4 pzs.). Fije las palancas (16).
Nota: use los orificios pequeños en las tablas de trabajo como escalas de medición para ajustar la sierra ingletadora correctamente.

Colocación: (Fig. 3)

1. Sostenga el mango (23) y coloque su pie sobre el soporte (14).
2. Libere la palanca de bloqueo (22).
3. Jale hacia arriba el mango (23) con ambas manos hasta que el indicador rojo pase la marca de altura “2” ó “3”.
4. Para estabilizar la base, afloje la tuerca redonda (25) y gire el pedal de ajuste (24). Vuelva apretar la tuerca redonda (25) tras la colocación.

Plegado: (Fig. 4)

1. Coloque su pie sobre el soporte (14).
2. Jale levemente hacia arriba el mango (23) con ambas manos y jale la palanca de liberación (26).
3. Baje el mango (23) por debajo del nivel de altura 1. La palanca de bloqueo (22) bloquea el mango por sí misma.

Colocación de los brazos de extensión: (Figs. 5 y 6)

1. Gire la palanca (27) la cual tiene las mismas funciones que la palanca (16) para la sierra ingletadora.
2. Jale el brazo de extensión (28) a la longitud deseada.
3. Apriete la palanca (27).
4. Saque la clavija (29) y pivotee la pata. Asegúrese que la clavija fije la pata.
5. Afloje el tornillo de fijación sobre la pata, saque el tubo de la pata (32) hasta que alcance el suelo y vuelva a apretar el tornillo de fijación (31).
6. Afloje el tornillo de fijación (31) para el soporte, eleve o baje el soporte hasta que el borde superior del soporte alcance la altura de la mesa de la sierra ingletadora. Vuelva a apretar el tornillo de fijación (31).
7. Al usar el tope (34) para cortes repetitivos, afloje los tornillos de fijación (33) y levante el tope (34). Vuelva a apretar los tornillos de fijación (33) para fijar el tope (34).

Almacenamiento del brazo de extensión: (Figs. 5 y 6)

Siga el procedimiento de “Colocación de los brazos de extensión” a la inversa.

Makita Corporation

3-11-8, Sumiyoshi-cho,
Anjo, Aichi 446-8502 Japan

JM23480008

www.makita.com

ALA

Quebec Notice — Warranty of Availability (Bill 29)
Avis (Québec) — Garantie de disponibilité (projet de loi 29)

For Québec customers only:
Pour les clients du Québec seulement :

NOTICE TO QUÉBEC CONSUMERS – Warranty of availability of replacement parts, repair services and related maintenance/repair information. *Please note that while Makita Canada Inc. ("Makita") makes reasonable efforts to have replacement parts and/or maintenance/repair information available for certain products, please note that Makita does not guarantee the availability of replacement parts, repair services or maintenance/repair information within the meaning of section 39 of the Quebec Consumer Protection Act and sections 79.18 to 79.20 of the Regulation Respecting the Application of the Consumer Protection Act, for any Makita® products manufactured, imported, distributed, advertised, offered for sale and/or sold in Quebec (whether through authorized dealers, or any other distribution channel).*	***AVIS AUX CONSOMMATEURS DU QUÉBEC – Garantie de disponibilité des pièces de rechange, services de réparation, et renseignements relatifs à l'entretien et à la réparation.*** *Bien que Makita Canada Inc. (« Makita ») déploie des efforts raisonnables afin de rendre disponibles les pièces de rechange et/ou les renseignements relatifs à l'entretien ou à la réparation de certains produits, Makita ne garantit pas la disponibilité des pièces de rechange, des services de réparation ou des renseignements nécessaires à l'entretien ou à la réparation au sens de l'article 39 de la Loi sur la protection du consommateur du Québec et des articles 79.18 à 79.20 du Règlement d'application de la loi sur la protection du consommateur pour aucun produit Makita^MD fabriqué, importé, distribué, annoncé, offert en vente et/ou vendu au Québec (que ce soit par l'intermédiaire de détaillants autorisés ou d'autres voies de distribution).*